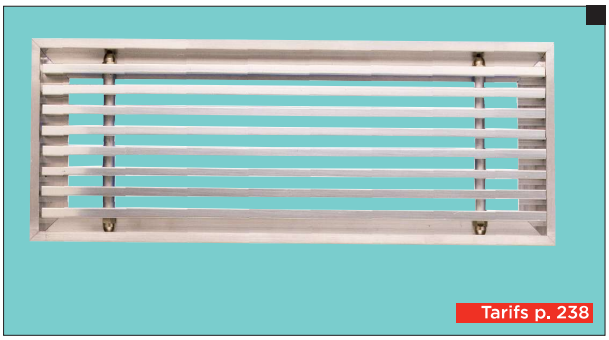

Tarifs p. 238

LAU 45

Grille de sol linéaire en aluminium **à ailettes droites**

LAU 46

Grille de sol linéaire en aluminium **à ailettes inclinées (à 15 %)**

MATÉRIAU
Alu anodisé

INSTALLATION
Scellement

ACCÈS PRODUIT EN LIGNE
> Diffusion > Grilles intérieures - soufflage > Grilles de sol

AVANTAGES

- Robustesse.
- Esthétique.

GAMME

- 12 modèles de 140 à 2 500 m³/h.
- 4 versions :
  - **LAU 45-1-S :** grille anti-corrosion spéciale piscine.
  - **LAU 45-2 / LAU 46-2 :** grille avec ailettes déflectrices, double déflexion.
  - **LAU 45-3 / LAU 46-3 :** grille avec registre.
  - **LAU 45-4 / LAU 46-4 :** grille avec ailettes déflectrices, double déflexion + registre.

DÉSIGNATION

LAU	45	-	2
type L : linéaire A : aluminium U : fixation par vis non apparentes	modèle 45 : ailettes droites 46 : ailettes inclinées à 15 %		versions 1 : simple déflexion 2 : double déflexion 3 : simple déflexion avec registre 4 : double déflexion avec registre

APPLICATION / UTILISATION

- Grille de soufflage ou reprise pour sol.
- Supporte une charge uniforme jusqu'à 2 500 kg/m², une charge ponctuelle maxi de 66 kg/cm².

CONSTRUCTION / COMPOSITION

- Encadrement et barres frontales profilées en aluminium extrudé.
- Grille amovible.
- Finition : aluminium anodisé.
- Limites de fabrication : 2 000 x 625 mm, en un élément (LxH).
- Barre de renfort L > 625 mm.

OPTIONS

- Autres teintes RAL.
- Anodisation spéciale piscine.
- Grille en longueur continue.

TEXTE DE PRESCRIPTION

- Disponible sur **www.france-air.com,** rubrique Espace Pro.

DESCRIPTIF TECHNIQUE

- **Encombrement**
  - LAU 45-4 / LAU 46-4 : Grille + ailettes + registre.

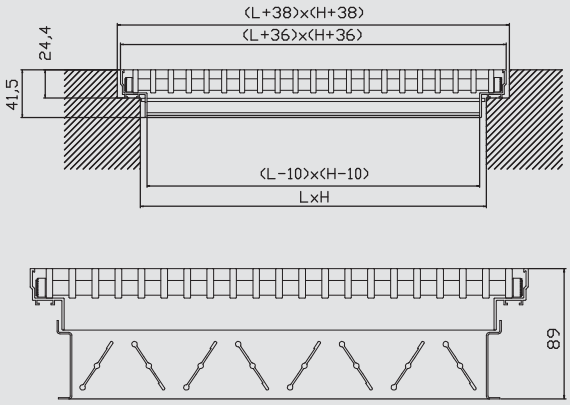

MONTAGE ET RACCORDEMENT

- **LAU 45 / LAU 46**
  - La grille amovible se pose directement dans la réservation.
- **LAU 45-2 / LAU 46-2**
  - Les ailettes déflectrices sont livrées montées sur la grille.
  - L'ensemble se pose directement dans la réservation.
- **LAU 45-3 / LAU 46-3**
  - Le registre est livré monté sur la grille (fixation par clips).
  - L'ensemble se pose directement dans la réservation.
- **LAU 45-4 / LAU 46-4**
  - Les ailettes déflectrices sont livrées montées sur la grille.
  - Le registre est livré monté sur la grille (fixation par clips).
  - L'ensemble se pose directement dans la réservation.

Guide - Création France Air 2017 - tous droits de reproduction réservés.

SÉLECTION LAU 45 ET 46

Débit (m^3/h)	L x H	100 x 100	150 x 150	300 x 100	400 x 75	300 x 150	400 x 150	1000 x 75	300 x 300	800 x 200	400 x 400	600 x 300	500 x 500
	A_k (m^2)	0,0043	0,0116	0,0167	0,0155	0,0263	0,0361	0,0380	0,0540	0,0942	0,1004	0,1120	0,1575
140	X 0,2 (m)	4,9	3,0	2,5	2,6	2,0	1,7	1,7	1,4	1,1	1,0	1,0	0,8
	Lw (dB(A))	49	24	21	21	<20	<20	<20	<20	<20	<20	<20	<20
	P (Pa)	141	20	10	11	4	2	2	1	1	1	1	1
200	X 0,2 (m)		4,3	3,6	3,7	2,8	2,4	2,4	2,0	1,5	1,5	1,4	1,2
	Lw (dB(A))		28	23	24	20	<20	<20	<20	<20	<20	<20	<20
	P (Pa)		39	19	23	8	5	4	2	1	1	1	1
300	X 0,2 (m)		6,4	5,4	5,6	4,3	3,6	3,5	3,0	2,3	2,2	2,1	1,7
	Lw (dB(A))		39	29	31	23	21	20	<20	<20	<20	<20	<20
	P (Pa)		88	43	50	18	10	9	5	2	2	1	1
400	X 0,2 (m)			7,1	7,4	5,7	4,9	4,7	4,0	3,0	2,9	2,8	2,3
	Lw (dB(A))			36	39	26	23	22	<20	<20	<20	<20	<20
	P (Pa)			76	89	31	17	15	8	3	3	2	1
500	X 0,2 (m)			8,9	9,3	7,1	6,1	5,9	5,0	3,8	3,6	3,4	2,9
	Lw (dB(A))			45	49	30	25	24	21	<20	<20	<20	<20
	P (Pa)			119	138	48	26	23	12	4	4	3	2
600	X 0,2 (m)					8,5	7,3	7,1	6,0	4,5	4,4	4,1	3,5
	Lw (dB(A))					35	28	27	23	<20	<20	<20	<20
	P (Pa)					69	37	33	17	6	5	4	2
800	X 0,2 (m)					11,4	9,7	9,5	7,9	6,0	5,8	5,5	4,7
	Lw (dB(A))					46	34	33	26	21	20	<20	<20
	P (Pa)					123	65	59	29	10	9	7	4
1000	X 0,2 (m)						12,2	11,8	9,9	7,5	7,3	6,9	5,8
	Lw (dB(A))						32	30	23	<20	<20	<20	<20
	P (Pa)						102	92	46	15	14	11	6
1400	X 0,2 (m)									10,5	10,2	9,7	8,1
	Lw (dB(A))									26	25	24	21
	P (Pa)									30	26	21	11
2000	X 0,2 (m)									15,0	14,6	13,8	11,6
	Lw (dB(A))									33	31	29	24
	P (Pa)									60	53	43	22
2500	X 0,2 (m)									18,8	18,2	17,2	14,5
	Lw (dB(A))									40	38	34	27
	P (Pa)									93	82	66	34

NR < 25	25 ≤ NR < 35	35 ≤ NR < 45	NR ≥ 45

NR indiqué : Puissance acoustique sans atténuation du local.
Hauteur d'installation 2,8 m pour une v1 = 0,2 m/s. DT = 0 °C.

Aeff : Surface effective (m^2)
X 0,2 (m) : Portée pour une Vitesse terminale Vt = 0,2 (m/s)
w : Vitesse effective (m/s)
P (Pa) : Pertes de charges (Pa)