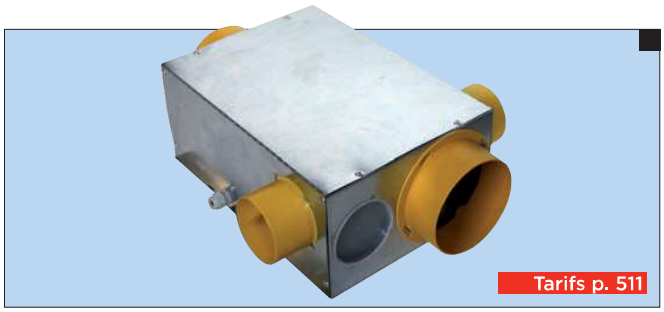

Tarifs p. 511

AIR EXPRESS

LOTUS COMPACT

Caisson d'extraction VMC autoréglable compact

INSTALLATION	MONTAGE	MATÉRIAU	VERSION	ÉTANCHÉITÉ
Intérieur	Mural ou plafond par vis	Plastique	Turbine à réaction	IPX2

ACCÈS PRODUIT EN LIGNE

> VMC > Caissons simple flux pour logements individuels > Caissons autoréglables

AVANTAGES

- Seulement 21,8 W-Th-C*.
- Caisson VMC le plus compact du marché : seulement 15 cm de hauteur.
- Piquages amovibles pour simplifier la mise en place des gaines.
- Pour logement de 2 à 7 pièces.

APPLICATION / UTILISATION

- Ventilation permanente centralisée en maison individuelle de 2 à 7 pièces : 1 cuisine et 2 sanitaires au maximum.
- Conforme à la N.R.A 26 dB(A).
- Conforme à la réglementation1982 et à la RT 2012.

CONSTRUCTION / COMPOSITION

- **Structure :**
  - Structure en tôle d'acier.
  - Isolation renforcée.
- **Raccordement :**
  Piquages d'extraction équipés de modules de régulation autoréglables :
  - 1 piquage extraction cuisine Ø 125 mm.
  - 2 piquages extraction sanitaires Ø 80 mm.
  - 1 piquage de rejet : 1 piquage Ø 125 mm.
- **Groupes moto-ventilateurs :**
  - Fonctionnement permanent, turbine à réaction.
  - Moteur 2 pôles monté sur roulements à billes, 3 vitesses manuelles, rotor extérieur.
  - Protection thermique.
- **Consommation :**
  - Petite vitesse : 20 W.
  - Grande vitesse : 47 ou 42 W (suivant configuration du logement).
  - Inférieure à 21,8 W-Th-C*.
- **Puissance acoustique :**
  Mesurée à la bouche cuisine en PV = 26 dB(A).

TEXTE DE PRESCRIPTION

- Disponible sur **www.france-air.com,** rubrique Espace Pro.

DESCRIPTIF TECHNIQUE

- **Encombrement, réservation et poids**
  - Poids : 3,73 kg

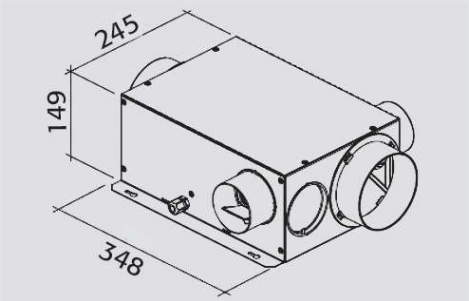

**W-Th-C : consommation pondérée ventilateur mesurée durant 23 h en petite vitesse et 1 h en grande vitesse.*

CONFORMITÉ ERP

- Produit conforme ErP 2016.
- UVR (unité de ventilation résidentielle) de type simple flux équipée d'un moteur 3 vitesses.
- Unité conforme aux exigences du règlement UE n° 1253/2014.

SÉLECTION

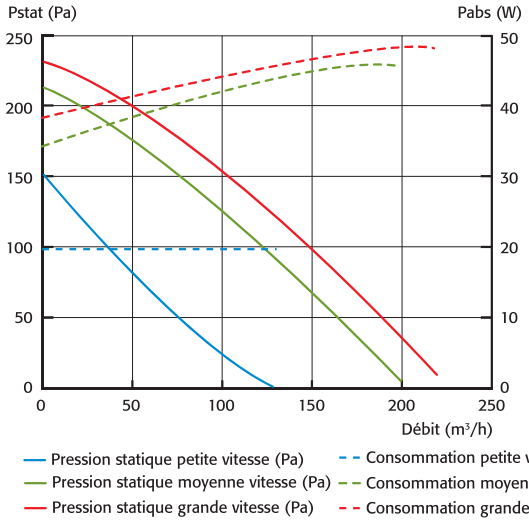

MONTAGE ET RACCORDEMENT

- En comble, au sol ou au mur avec pattes de fixation.

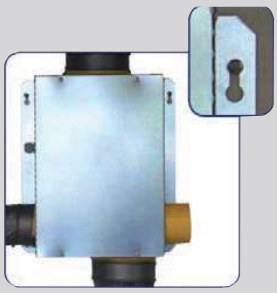

2 GV (grandes vitesses) possibles suivant la configuration du logement.

- Piquages amovibles permettant de simplifier la mise en place des gaines.

Guide - Création France Air 2017 - tous droits de reproduction réservés.