Tarifs p. 1525

ORDINYS® 4 SOFT START

Coffret de relayage à démarrage progressif

MONTAGE	MATÉRIAU	VERSION	APPLICATION
Mural	Boîtier polystyrène	Démarrage progressif	Ventilation de désenfumage

ACCÈS PRODUIT EN LIGNE

> Protection incendie et désenfumage > Ventilation de désenfumage 400°/2h > Coffrets de relayage

AVANTAGES

- Permet de réaliser des économies sur la puissance nécessaire des Alimentations Externes Secourues.
- Possibilité de maintenir la puissance existante en cas d'extension de bâtiment.
- Limite l'usure des pièces mécaniques et le vieillissement des moteurs.
- Bouton lumineux bicolore présent sur le côté du coffret pour connaître, en un coup d'œil, l'état du coffret : position d'attente, défaut, mise en sécurité.

GAMME

- Une seule version du coffret de relayage à démarrage progressif : désenfumage seul pour moteur triphasé 1 vitesse 400 V en 50 ou 60 Hz.
- Les 12 calibres d'intensité des coffrets sont : 12A / 5,5 kW, 16A / 7,5 kW, 24A / 11 kW, 32A / 15 kW, 41A / 22 kW, 55A / 30kW, 70A / 37 kW, 81A /45 kW, 100A / 55 kw, 135A / 75 kW, 160A / 90 kW, 200A / 110 kW.
- L'interrupteur de proximité et le pressostat peuvent être intégrés au coffret de relayage à condition que celui-ci soit implanté à moins de 2 mètres du ventilateur.

DÉSIGNATION

OR4	SS	DS	1 V	12 A	5,5 kW
Ordinys 4	Soft Start	Désenfumage seul	1 vitesse	Ampérage	Puissance

APPLICATION / UTILISATION

- Commande en puissance d'un ventilateur de désenfumage dans un ERP.
- Un coffret de relayage pilote un seul ventilateur.

CONSTRUCTION / COMPOSITION

- Boîtier polystyrène (PS) résistant aux chocs, IP65 et au fil incandescent (650°).
- Bouton de mise en sécurité.
- Équilibreur de pression.
- Afficheur 7 segments.
- Pressostat (en option)
- Tôle support.

TEXTE DE PRESCRIPTION

- Disponible sur **www.france-air.com,** rubrique Espace Pro.

DESCRIPTIF TECHNIQUE

- **Conformité :**
  - Ce coffret est conforme à la norme NF S 61-937 et aux caractéristiques complémentaires du nouveau règlement particulier NF 278.

- **Encombrement, réservation et poids**
  - Ouverture de porte vers la droite.
  - Finition gris RAL 7032.

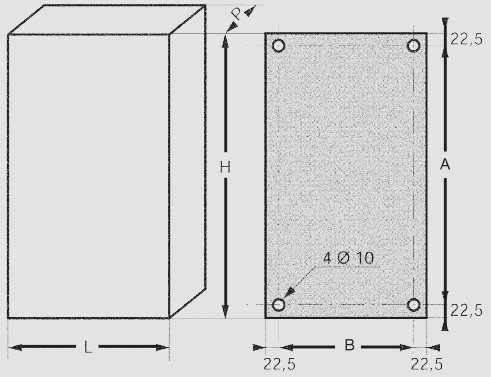

Calibre (A)	Dimension (mm) H	L	P	Fixation (mm) A	B	Masse (kg)
12	500	400	250	455	355	20
16	500	400	250	455	355	20
24	500	400	250	455	355	20
32	600	600	300	555	555	35
41	800	600	400	755	555	50
55	800	600	400	755	555	50
70	800	600	400	755	555	50
81	800	600	400	755	555	50
100	1 000	800	400	955	755	75
135	1 000	800	400	955	755	75
160	1 000	800	400	955	755	75
200	1 200	1 000	400	1 155	955	110

- **Limites d'utilisation**
  - Température de stockage : - 10 °C à + 60 °C.
  - Humidité relative non définie.
  - Température d'utilisation : 0 °C à + 50 °C.
  - En cas de panne d'un variateur disposant de la fonction soft start, la fonction désenfumage est quand même assurée via le contacteur qui shunte le variateur. En conséquence, l'installation doit être tolérente et pouvoir fournir le courant nécessaire en cas de défaut d'un variateur lors d'un départ en désenfumage.

- **Caractéristiques**
  - Possibilité de régler la tension et la rampe de démarrage du moteur.
  - Raccordement simplifié : technologie "push-in" pour les entrées TBTS et Report/Statut.
  - Simplicité de commande (entrée compatible 24 et 48 V non polarisé).
  - 4 boutons de simulation pour l'installation du coffret : Reset, réarmement, arrêt pompier, dernier défaut.

Guide - Création France Air 2017 - tous droits de reproduction réservés.