AIR EXPRESS

SYSTAIR® CIREC REC

Batterie de chauffage électrique rectangulaire

ÉNERGIE
Électrique

RÉGULATION
Sans

ACCÈS PRODUIT EN LIGNE
> Chauffage > Bâtiments tertiaires-systèmes de chauffage > Batteries

AVANTAGES

- Idéale pour application terminale.
- Complément des caissons Rectil'air 2, Rectil'air ECM et Rectil'air isolé.
- Hauteur de piquage de 200 à 500 mm.
- Puissances : de 6 à 30 kW.

DÉSIGNATION

Systair Cirec	REC	40x 20	6 kW
Nom du produit	Rectangulaire	400 mm de longueur x 200 de hauteur	Puissance

APPLICATION / UTILISATION

- Batterie de chauffage terminale à section rectangulaire sur plénum ou en gaine.
- Idéale comme accessoire de caisson de ventilation AC ou EC à section rectangulaire type : Rectilair 2, Rectil'air ECM ou Rectil'air Isolé.

CONSTRUCTION / COMPOSITION DU PRODUIT

- Enveloppe en acier galvanisé.
- 2 thermostats de sécurité :
  - 1 à réarmement automatique : seuil 60 °C.
  - 1 à réarmement manuel : seuil 120 °C.
- Alimentation électrique : tri 400 V.
- Régulateur de puissance non inclus : à sélectionner en accessoire.
  Nb : le régulateur n'assure que la modulation de la puissance de sortie et non les sécurités en cas de surchauffe de la batterie (manque de débit etc.).
- Raccordements sur gaines à section rectangulaire, brides normalisées à trous de fixation pré percés.

TEXTE DE PRESCRIPTION

- Disponible sur **www.france-air.com**, rubrique Espace Pro

DESCRIPTIF TECHNIQUE

- **Encombrement, réservation et poids**

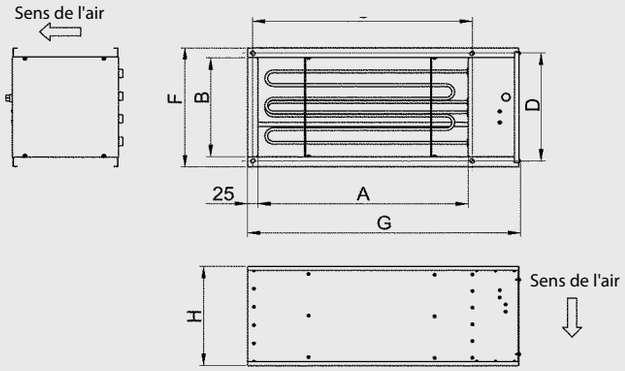

DESCRIPTIF TECHNIQUE

Systair Cirec REC	A (mm)	B (mm)	C (mm)	D (mm)	F (mm)	G (mm)	H (mm)
40 x 20 - 6 kW	400	200	423	223	250	540	200
40 x 20 - 8 kW	400	200	423	223	250	540	320
40 x 20 - 14 kW	400	200	524	273	300	640	200
50 x 25 - 8 kW	500	250	524	274	350	636	250
50 x 25 - 14 kW	500	250	524	323	350	640	200
50 x 25 - 22 kW	500	250	524	323	350	640	250
50 x 30 - 8 kW	500	300	524	323	350	640	200
50 x 30 - 22 kW	500	300	524	323	350	640	250
60 x 30 - 14 kW	600	300	623	323	350	740	200
60 x 30 - 22 kW	600	300	623	323	350	740	200
60 x 30 - 26 kW	600	300	623	323	350	740	200
60 x 30 - 30 kW	600	300	623	323	350	740	200
60 x 35 - 14 kW	600	350	623	373	400	740	200
60 x 35 - 30 kW	600	350	623	373	400	740	200
70 x 40 - 16 kW	700	400	723	423	450	840	250
70 x 40 - 30 kW	700	400	723	423	450	840	250
80 x 50 - 16 kW	800	500	823	523	550	940	250
80 x 50 - 30 kW	800	500	823	523	550	940	250

- **Limites d'utilisation**
  La batterie Systair Cirec REC nécessite que l'air qui la traverse soit véhiculé à une vitesse minimale de 1.5 m/s.
- Le batterie Systair Cirec REC nécessite qu'un système de sécurité :
  - se déclenche en cas d'anomalie de débit d'air (débit minimum non atteint),
  - empêche la mise en fonction de la batterie en l'absence de debit d'air,
  - assure une phase de post ventilation suffisante.

  La batterie Systair Cirec REC doit toujours être montée au refoulement du ventilateur. En cas de montage en amont (pour préchauffage de l'air) veiller à ce que la température d'air en sortie de batterie ne dépasse pas la limite haute admissible par le ventilateur ou la centrale de traitement d'air.
  Il est conseillé de conserver un espace libre de 1 m entre la sortie du ventilateur et la batterie de manière à disposer d'un flux réparti de manière homogène sur l'ensemble de la surface de l'échangeur.
  Le montage d'un filtre en amont de la batterie permet de limiter son encrassement (voir pages caissons filtre à partir de 1 797).

- **Caractéristiques** (électriques, acoustiques, diverses...)

Type	Puissance (kW)	Intensité (A)	Nombre d'épingles	Type de connexion	Débit mini (m^3/h)	Poids (Kg)
40 x 20 - 6 kW	6	8,7	3 x 2	Triangle	432	5,8
40 x 20 - 8 kW	8	11,5	4 x 2	Triangle	432	7,8
40 x 20 - 14 kW	14	20,2	7 x 2	Triangle	432	7,8
50 x 25 - 8 kW	8	11,5	4 x 2	Triangle	675	8
50 x 25 - 14 kW	14	20,2	7 x 2	Triangle	675	8
50 x 25 - 22 kW	22	31,8	11 x 2	Triangle	675	13
50 x 30 - 8 kW	8	11,5	4 x 2	Triangle	810	8
50 x 30 - 22 kW	22	31,8	11 x 2	Triangle	810	13
60 x 30 - 14 kW	14	20,2	7 x 2	Triangle	972	11,5
60 x 30 - 22 kW	22	31,8	11 x 2	Triangle	972	15
60 x 30 - 26 kW	26	38,5	13 x 2	Triangle	972	16,4
60 x 30 - 30 kW	30	43,3	15 x 2	Triangle	972	17,2
60 x 35 - 14 kW	14	20,2	7 x 2	Triangle	1 134	11,5
60 x 35 - 30 kW	30	43,3	15 x 2	Triangle	1 134	17,2
70 x 40 - 16 kW	16	23,1	8 x 2	Triangle	1 512	15
70 x 40 - 30 kW	30	43,3	15 x 2	Triangle	1 512	20,6
80 x 50 - 16 kW	16	23,1	8 x 2	Triangle	2 160	16,2
80 x 50 - 30 kW	30	43,3	15 x 2	Triangle	2 160	21,8

Guide - Création France Air 2017 - tous droits de reproduction réservés.

ACCESSOIRE POUR SYSTAIR CIREC REC

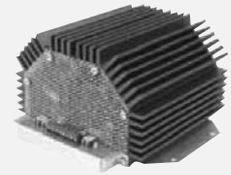

- **Régulateur de puissance**
  - Régulateur de puissance (PI : Proportionnel-Intégral) triphasé pour Systair Cirec REC jusqu'à 25 kW.
  - Le régulateur nécessite d'être associé avec une sonde type CKT, CPT et CPTO, à retrouver en page 820.
  - Principe : la puissance de la batterie est contrôlée sur une plage de 0 à 100 % par un signal à modulation de largeur d'impulsion. L'électronique est protégée dans un boîtier métallique IP20 pourvu d'un dissipateur thermique à ailettes en aluminium signal d'entrée : 0-10 V DC (entrée 0 V - sortie 0 %, entrée 10 V - sortie 100 %).

ACCESSOIRES GAMME DE BATTERIE SYSTAIR CIREC

- **Capteur CKT**
  - Sonde de gaine permettant le contrôle de la température de soufflage.
  - Plage de mesure et de réglage compris entre 0 ° et + 30 °C.
  - IP 55.
  - Ne peut réguler qu'une seule batterie à la fois.

- **Capteur CPT**
  - Sonde d'ambiance permettant le contrôle de la température dans le local.
  - Plage de mesure et de réglage compris entre 0 ° et + 30 °C.
  - IP 20.
  - Ne peut réguler qu'une seule batterie à la fois.

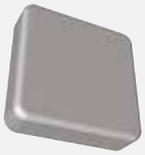

- **Capteur CPTO**
  - Sonde d'ambiance permettant le contrôle et le réglage de la température dans le local.
  - Plage de mesure et de réglage compris entre 0 ° et + 30 °C.
  - IP 20.
  - Ne peut réguler qu'une seule batterie à la fois.

- **Choix des accessoires**
  - En version monophosé :
    - soit l'un des capteurs (CKT, CPT ou CPTO) seul.
    - soit le capteur CPTO associé au capteur CPT ou CKT.
  - En version triphasé :
    - soit l'un des capteurs (CKT, CPT ou CPTO) seul.
    - soit le capteur CPT associé au capteur CKT.
    - soit le capteur CPTO associé au capteur CPT ou CKT.
    - soit les 3 capteurs ensemble.

Sélection p. 939

RÉGULATION POUR SYSTAIR CIREC

- **Thermostat multi-étages à affichage digital**
  - Permet de piloter les différents étages de la batterie électrique (uniquement à partir de 2 circuits en mono, 6 circuits en tri).
  - La sonde de température ambiante DB-CDP4 possède :
    - une sonde pour la mesure de la température,
    - un potentiomètre pour la modification de la consigne, pour une mesure et/ou une commande à distance lorsqu'elle est raccordée au TME.

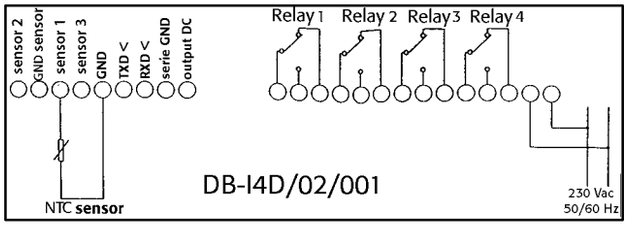

La sonde et le potentiomètre peuvent être utilisés indépendamment.