AIR EXPRESS

SYSTAIR® EC REC

Batterie de chauffage eau chaude rectangulaire

ÉNERGIE
Eau chaude

MONTAGE
Plénum ou gaine

ACCÈS PRODUIT EN LIGNE
> Chauffage > Bâtiments tertiaires-systèmes de chauffage > Batteries

AVANTAGES

- Idéale en application terminale ou post chauffage.
- Complément idéal des caissons à piquages rectangulaires de la famille Rectil'Air®.
- Nouvelle gamme composée de 4 tailles : hauteur de piquage de 200 à 300 mm.
- Puissances : 5 à 11 kW.
- Régime d'eau chaude : de 95 / 75 °C à 50 / 30 °C.

APPLICATION / UTILISATION

- Batterie de chauffage terminale à section rectangulaire sur plénum ou en gaine.
- Idéale comme accessoire de caisson de ventilation AC ou EC à section rectangulaire type : Rectil'Air® 2, Rectil'Air® ECM ou Rectil'Air® Isolé.

CONSTRUCTION / COMPOSITION DU PRODUIT

- Enveloppe en acier galvanisé.
- Batterie eau chaude (1 rang), ailettes (pas 1,8 mm) en aluminium avec circuit en cuivre (diam 3 / 8 x 0,35 mm), collecteur acier.
- Raccordements sur gaines à section rectangulaire, brides normalisées à trous de fixation pré percés.

TEXTE DE PRESCRIPTION

- Disponible sur **www.france-air.com**, rubrique Espace Pro.

DESCRIPTIF TECHNIQUE

- **Encombrement, réservation et poids**

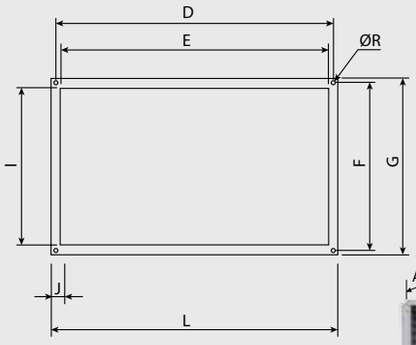

Type Systair® EC	A (mm)	E (mm)	G (mm)	L (mm)	I (mm)	J (mm)	Raccord Ø (pouce)	Poids (kg)
200	90	400	243	510	200	40	1/2"	7,5
250	90	500	292	610	250	40	1/2"	9,5
300A	100	500	343	602	300	22	3/4"	10,5
300B	100	600	343	702	300	22	3/4"	11,4

- **Limites d'utilisation**
  La batterie Systair EC REC doit toujours être montée au refoulement du ventilateur. En cas de montage en amont (pour préchauffage d'air) veiller à ce que la température d'air en sortie de batterie ne dépasse pas la limite haute admissible par le ventilateur ou la centrale de traitement d'air.
- Il est conseillé de conserver un espace libre de 1 m entre la sortie du ventilateur et la batterie de manière à disposer d'un flux réparti de manière homogène sur l'ensemble de la surface de l'échangeur.
- Le montage d'un filtre en amont de la batterie permet de limiter son encrassement (voir pages caissons filtre à partir de 1 797).

- **Caractéristiques** (électriques, acoustiques, diverses...)

Type Systair® EC	Débit (m^3/h)	Perte de charge (Pa)	Régime d'eau 90/70 °C	
			Puiss. (kW)	T° sortie air (C°)
200	720	20	4,92	34,9
250	1125	20	7,82	35,2
300A	1350	20	9,4	35,2
300B	1620	20	11	34,9

Pensez-y !

Pour tout montage de batterie eau chaude hydraulique prévoyez au minimum une protection contre le gel du type :
- Registre type LDT, voir chapitre réseau.
- Servo moteur TOR à ressort de rappel, voir chapitre réseau.
- Thermostat antigel en gaine code 60007215.

ACCESSOIRES

- **Régulation (voir p. 880)** NEW